iSystem 7

Indice
Index

UGELLI SINGOLI
SINGLE NOZZLES

S01		Ugello singolo Single nozzle	13
S02		Ugello singolo con testa lavorabile Single nozzle with machinable head	14
S07		Ugello singolo Mini-Mould Single nozzle Mini-Mould	15
S04		Ugello singolo Multi-Tip Single nozzle Multi-Tip	16

PIASTRA DI DISTRIBUZIONE STANDARD ISYSTEM
STANDARD MANIFOLDS ISYSTEM

M01		Ugello Nozzle	17
H01		Manifold standard, due punti in linea Standard manifold, two drops in line	18
H02		Manifold standard, due punti in linea otturazione Valve gate standard manifold, two drops in line	19
SOV-01		Gruppo otturazione Top Valve gate Serie Top	20
SOV-07		Gruppo otturazione con coperchio Valve gate with cover plate	20
K01		Bussola di iniezione Injection bushing	21
K01		Bussola di iniezione con resistenza Injection bushing with heater	21

GAMMA PUNTALI
GATE RANGES

T01		Topless T	22
T13		Topless T prolungato Extended Topless T	23
T02		Open T	24
T03		Open XST	25
T07		Topless SO	26
T10		Topless SO con centraggio Topless SO with centering	27
T08		Open SO	28
T11		Topless SOP	29

S01 Ugello singolo
Single nozzle

Codice ugello:
Nozzle code: **S01-07-LXXX-RXX**

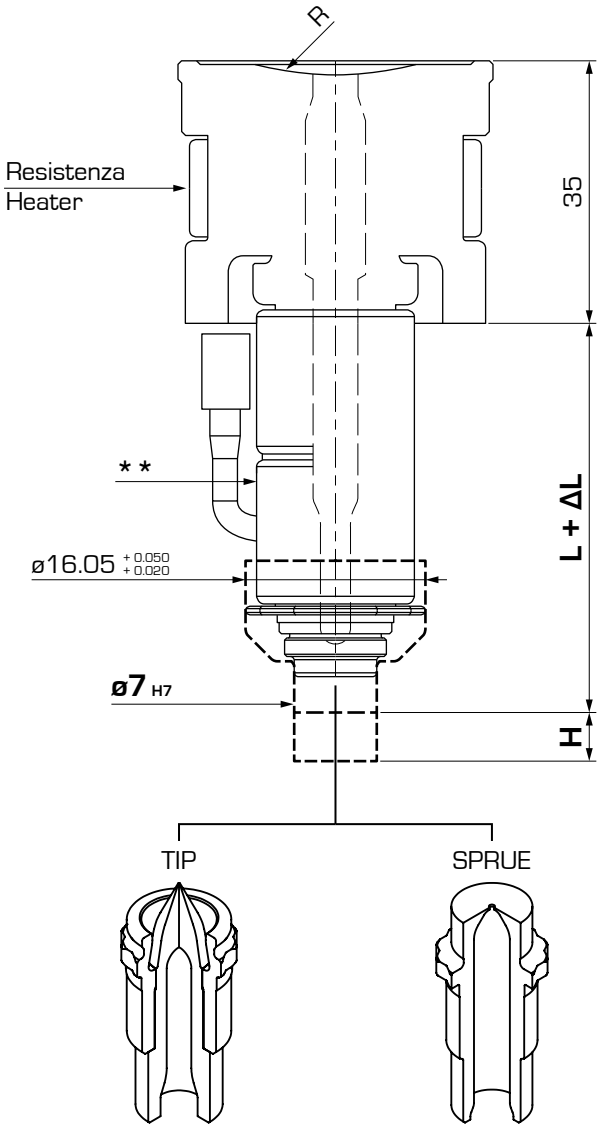

L mm	LXXX
50	**050**
70	**070**
90	**090**
*110	**110**
*130	**130**
**150	**150**
**170	**170**
**190	**190**

*Ci riserviamo di utilizzare due o più resistenze nel corpo ugello in funzione dell'applicazione. Contattare l'ufficio tecnico.
**È necessario l'utilizzo di due o più resistenze nel corpo ugello.

* We will delay the decision to use two or more heaters in the nozzle body according to the application. Please contact our technical department.
** It is necessary to use two or more heaters in the nozzle body.

R mm	RXX
0	**R01**
15	**R02**
40	**R03**

Smusso Chamfer	RXX
70 °	**SM70**

ΔL = (Melt. Temp. - Mould Temp.) x 0.0000132 x L

Ex. : (250 - 50) x 0.0000132 x 100 = 0.264 mm

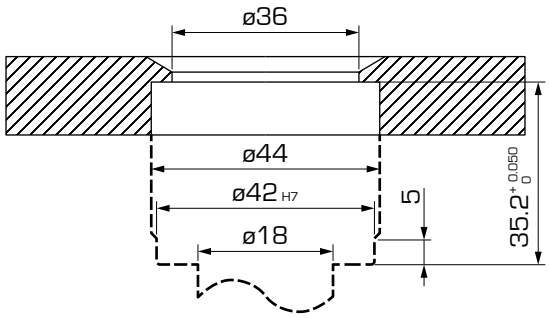

S02

Ugello singolo con testa lavorabile
Single nozzle with machinable head

Nota: applicazioni opzionali, esecuzione a cura del cliente.

Note: optional application processed by the customer.

Codice ugello:
Nozzle code:

S02-07-LXXX

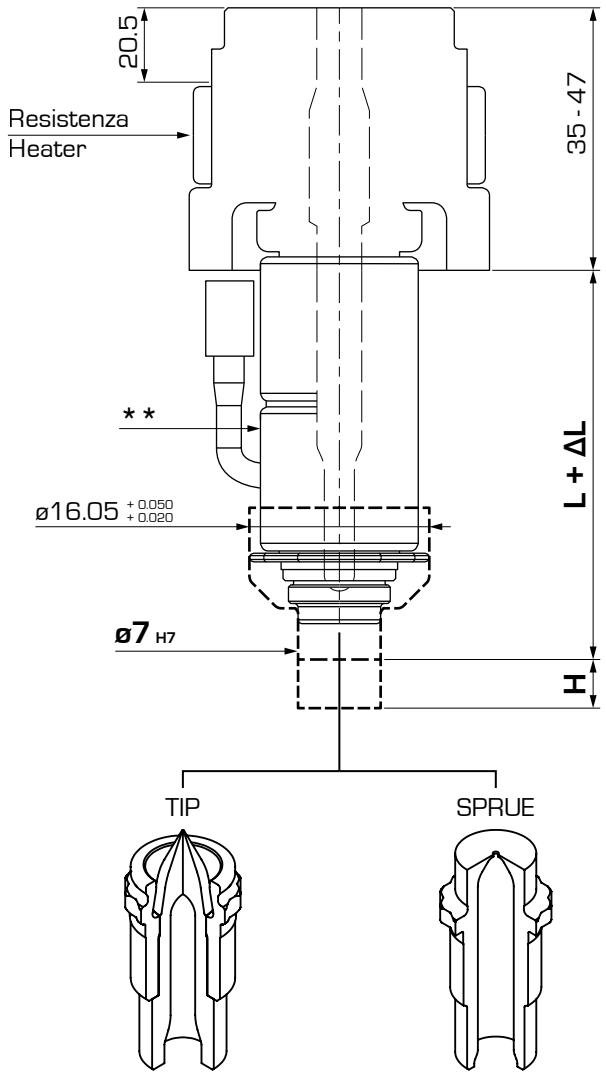

L mm	LXXX
50	**050**
70	**070**
90	**090**
*110	**110**
*130	**130**
**150	**150**
**170	**170**
**190	**190**

*Ci riserviamo di utilizzare due o più resistenze nel corpo ugello in funzione dell'applicazione. Contattare l'ufficio tecnico.
**È necessario l'utilizzo di due o più resistenze nel corpo ugello.

* We will delay the decision to use two or more heaters in the nozzle body according to the application. Please contact our technical department.
** It is necessary to use two or more heaters in the nozzle body.

ΔL = (Melt. Temp. - Mould Temp.) x 0.0000132 x L

Ex. : (250 - 50) x 0.0000132 x 100 = 0.264 mm

Lavorazioni testa ugello

Working possibilities for nozzle's head

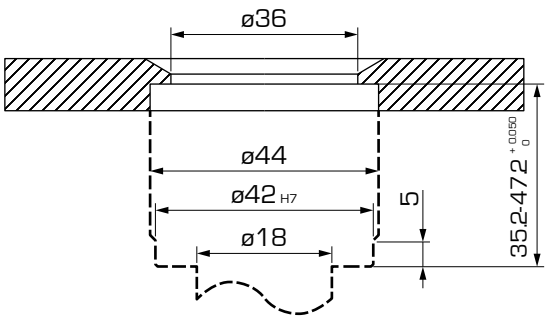

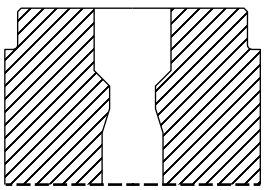

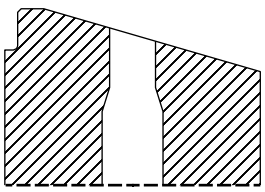

S07

Ugello singolo Mini-Mould
Single nozzle Mini-Mould

Nota: per questa tipologia di ugello sono utilizzabili solo le versioni “Tip” e “Open XST”.

Note: only the version “Tip” and “Open XST” can be used for this type of nozzle.

Codice ugello:

Nozzle code:

S07-07-LXXX-SXX

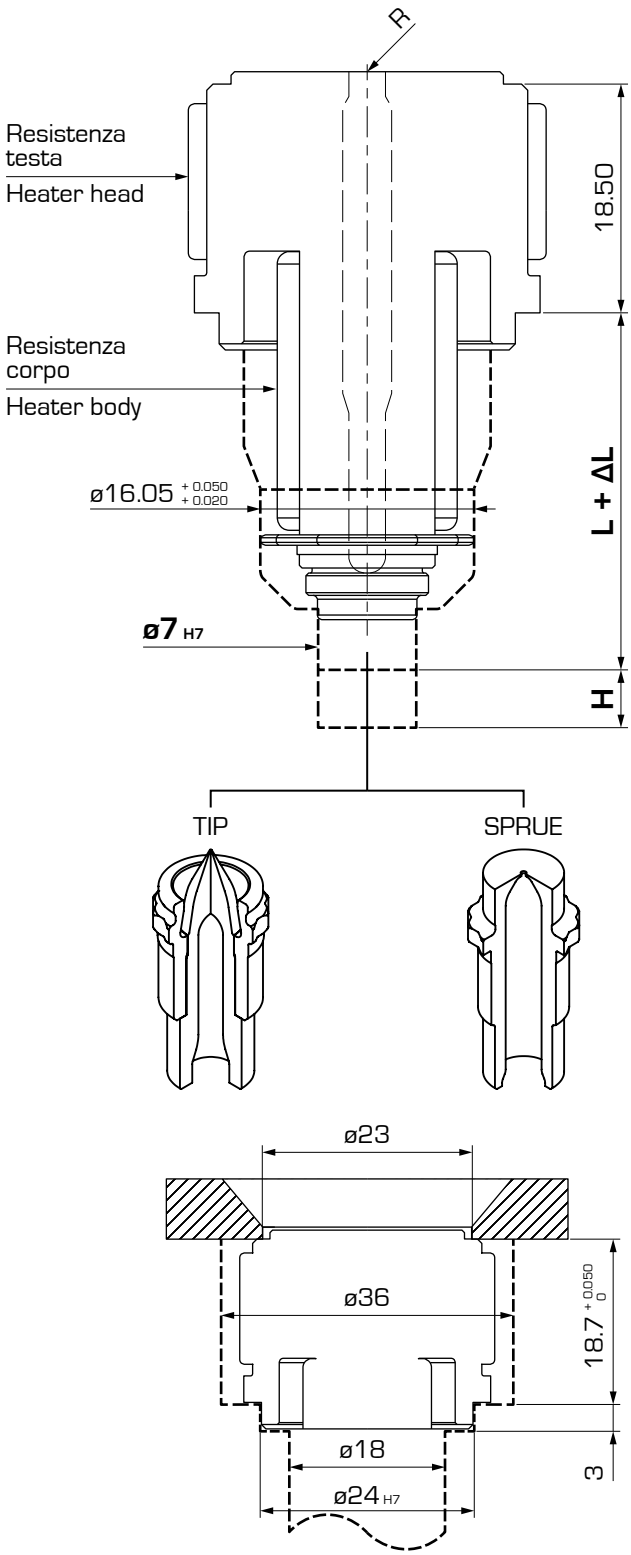

L mm	LXXX
30.50	**030**

R mm	RXX
0	**R01**

Zone di controllo Control Zones	Descrizione Description	SXX
2	una sulla testa e una sul corpo one on nozzle head one on nozzle body	**002**

ΔL = (Melt. Temp. - Mould Temp.) x 0.0000132 x L

Ex. : (250 - 50) x 0.0000132 x 100 = 0.264 mm

S04

Ugello singolo Multi-Tip
Single nozzle Multi-Tip

Nota: D è riferito all'interasse dei punti di iniezione, P fa riferimento al numero dei punti di iniezione.

Note: D stands for the picth diameter, P stands for number of tips.

Codice ugello:
Nozzle code:

S04-07-LXXX-RXX_DXX-PXX

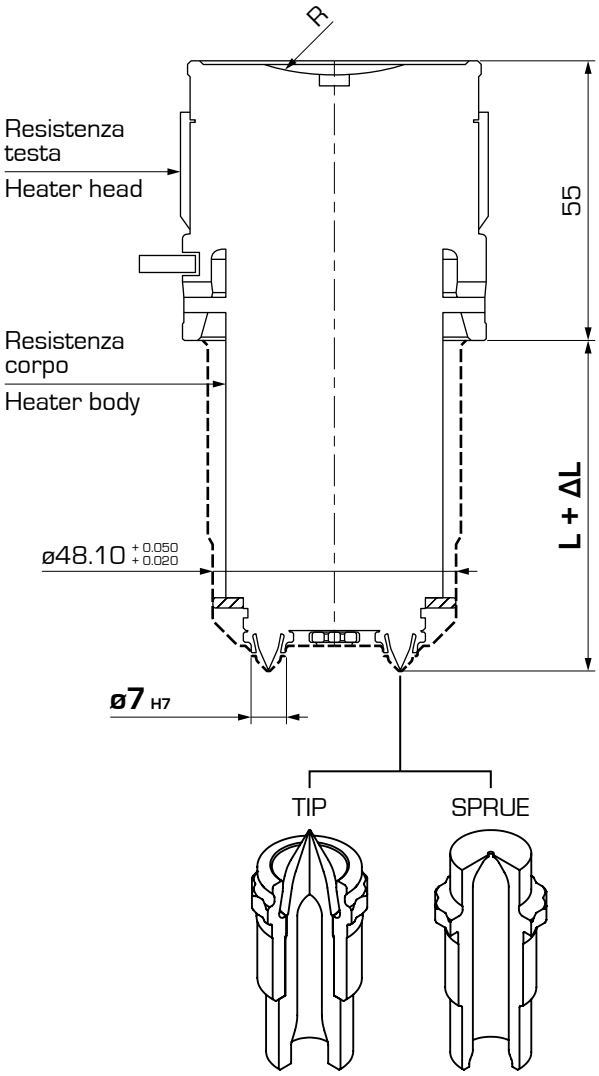

L mm	LXXX
65	**065**
90	**090**
115	**115**

R mm	RXX
0	**R01**
40	**R03**

ΔL = (Melt. Temp. - Mould Temp.) x 0.0000132 x L

Ex. : (250 - 50) x 0.0000132 x 100 = 0.264 mm

D mm	DXX
18	**D01**
22	**D02**
26	**D03**

N. Punti iniezione No. of injection point	PXX
2	**002**
3	**003**
4	**004**

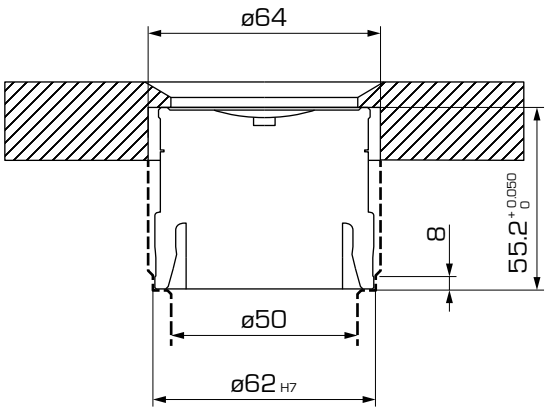

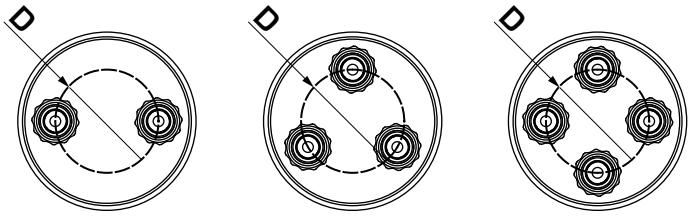

M01 Ugello / Nozzle

Nota: la lunghezza ugello deve essere almeno la metà dell'interasse tra fulcro manifold ed asse ugello.

Note: the nozzle length must be greater than the half distance between the manifold fulcrum and nozzle axis.

Codice ugello:

Nozzle code:

M01-07-LXXX

L mm	LXXX	N
60	**060**	pp. 18-19
80	**080**	pp. 18-19
100	**100**	pp. 18-19
*120	**120**	pp. 18-19
*140	**140**	pp. 18-19
**160	**160**	pp. 18-19
**180	**180**	pp. 18-19
**200	**200**	pp. 18-19

*Ci riserviamo di utilizzare due o più resistenze nel corpo ugello in funzione dell'applicazione. Contattare l'ufficio tecnico.
**È necessario l'utilizzo di due o più resistenze nel corpo ugello.

* We will delay the decision to use two or more heaters in the nozzle body according to the application. Please contact our technical department.
** It is necessary to use two or more heaters in the nozzle body.

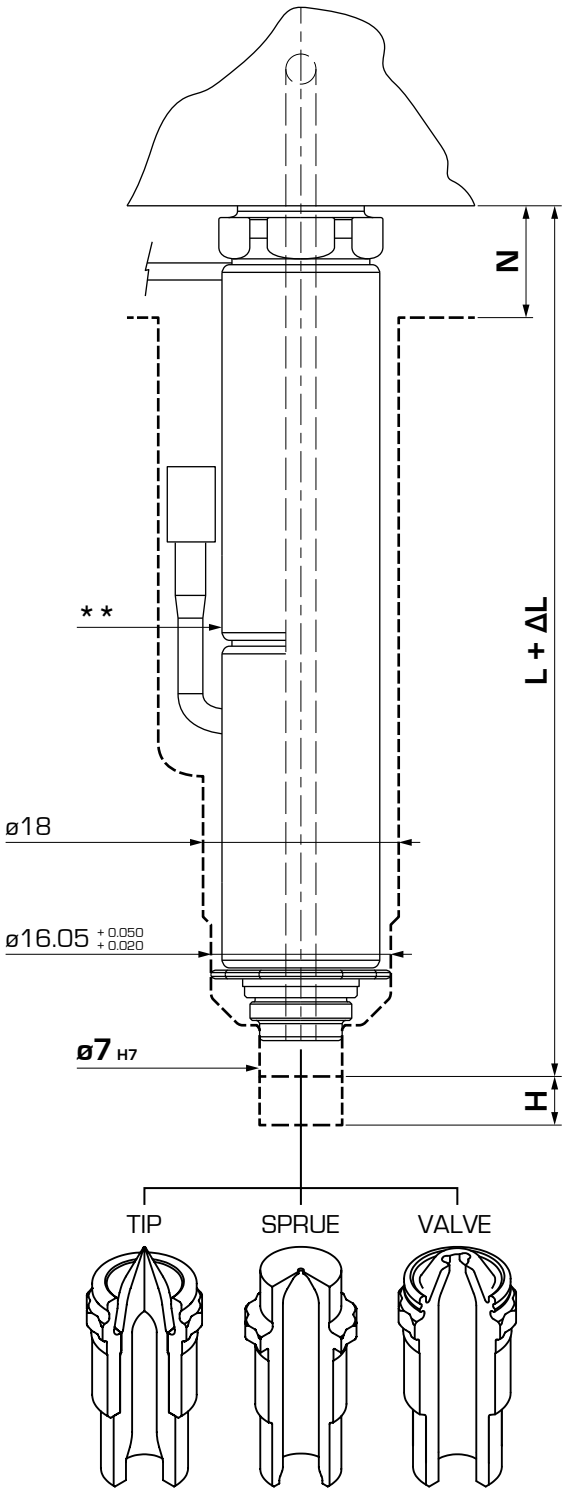

ΔL = (Melt. Temp. - Mould Temp.) x 0.0000132 x L

Ex. : (250 - 50) x 0.0000132 x 100 = 0.264 mm

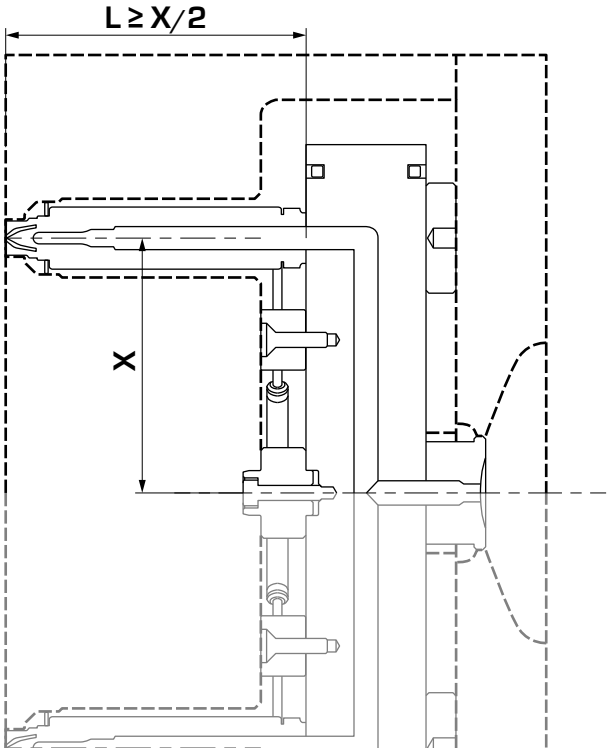

H01

Manifold standard, due punti in linea
Standard manifold, two drops in line

Nota: per dimensioni non riportate nell'elenco contattare l'ufficio tecnico.

Note: please contact our technical department if you require different dimensions.

Codice manifold:
Manifold code: **H01-07-XX**

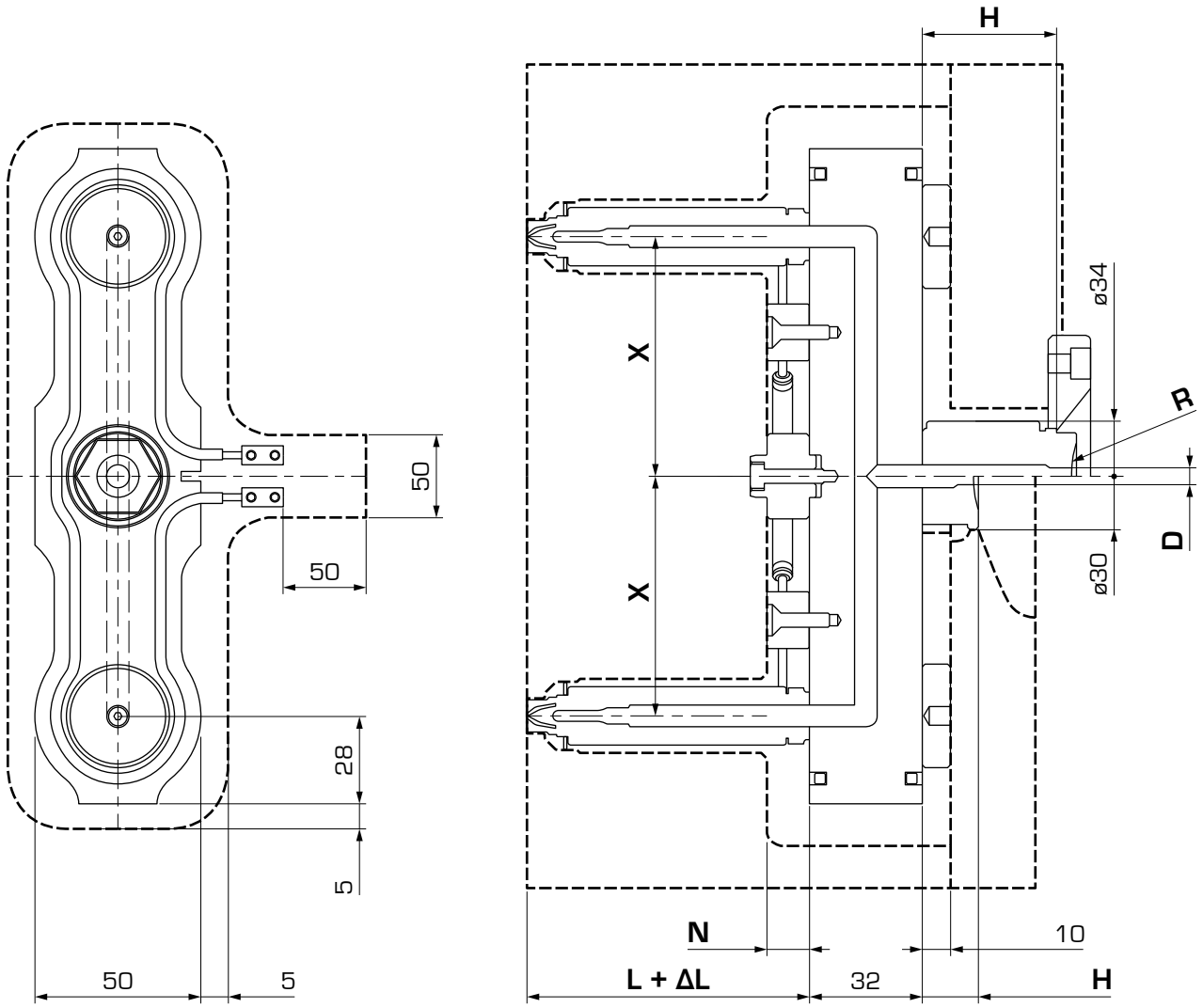

X mm	XX	N mm	H, D, R	L mm							
				60	80	100	120	140	160	180	200
50	**050**	10 (15)	pp. 21	●	●	●	●	●	●	●	●
62.5	**062**	10 (15)	pp. 21	●	●	●	●	●	●	●	●
75	**075**	10 (15)	pp. 21	●	●	●	●	●	●	●	●
87.5	**087**	10 (15)	pp. 21	●	●	●	●	●	●	●	●
100	**100**	10 (15)	pp. 21	●	●	●	●	●	●	●	●
112.5	**112**	10 (15)	pp. 21	●	●	●	●	●	●	●	●
125	**125**	10 (15)	pp. 21		●	●	●	●	●	●	●
137.5	**137**	10 (15)	pp. 21		●	●	●	●	●	●	●
150	**150**	10 (15)	pp. 21		●	●	●	●	●	●	●

() - opzionale

() - optional

H02

Manifold standard, due punti in linea otturazione
Valve gate standard manifold, two drops in line

Nota: per dimensioni non riportate nell'elenco contattare l'ufficio tecnico.

Note: please contact our technical department if you require different dimensions.

Codice manifold:
Manifold code: **H02-07-XX**

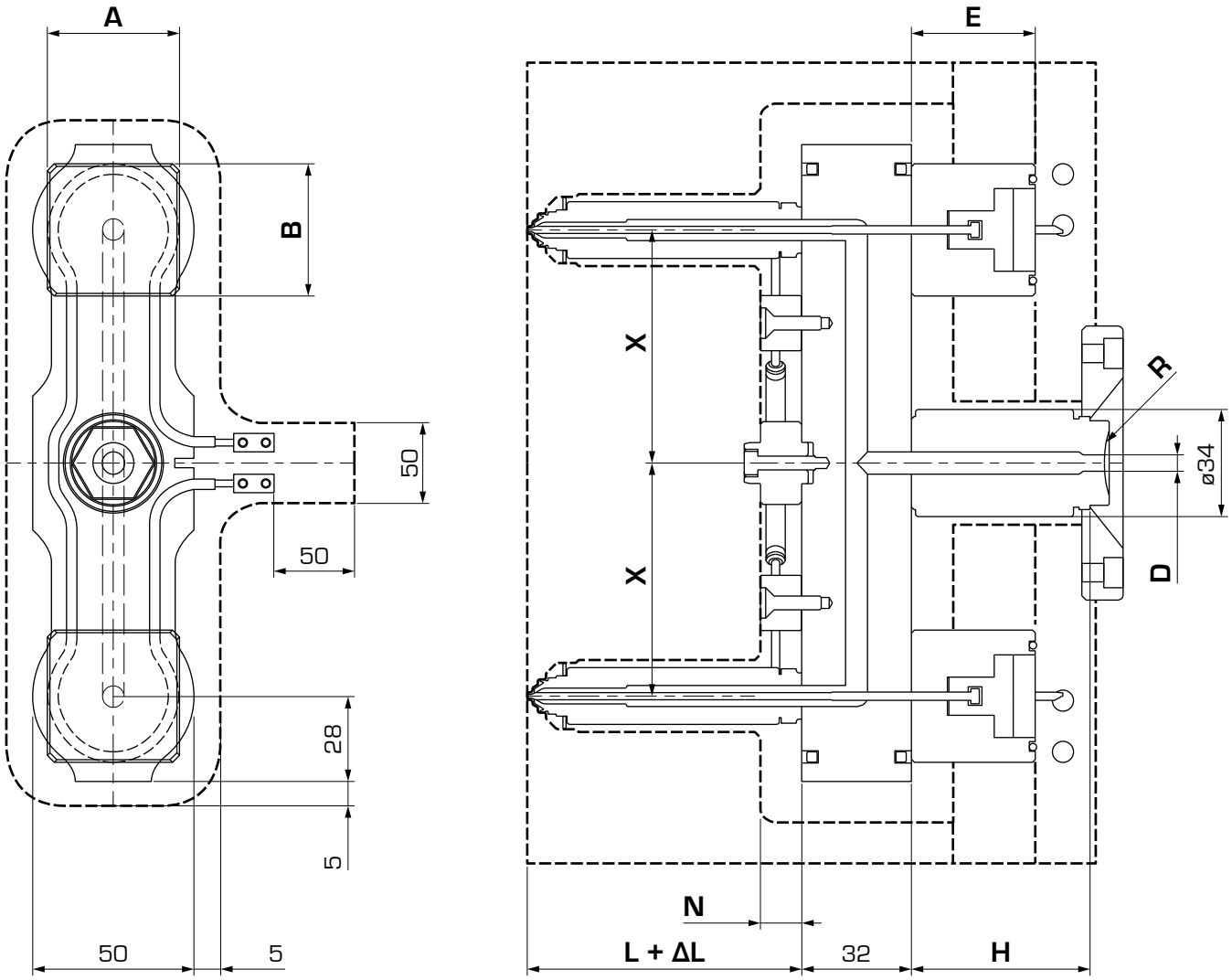

X mm	XX	N mm	A x B x E	H, D, R	L mm							
					60	80	100	120	140	160	180	200
50	**050**	10 (15)	pp. 20	pp. 21	●	●	●	●	●	●	●	●
62.5	**062**	10 (15)	pp. 20	pp. 21	●	●	●	●	●	●	●	●
75	**075**	10 (15)	pp. 20	pp. 21	●	●	●	●	●	●	●	●
87.5	**087**	10 (15)	pp. 20	pp. 21	●	●	●	●	●	●	●	●
100	**100**	10 (15)	pp. 20	pp. 21	●	●	●	●	●	●	●	●
112.5	**112**	10 (15)	pp. 20	pp. 21	●	●	●	●	●	●	●	●
125	**125**	10 (15)	pp. 20	pp. 21		●	●	●	●	●	●	●
137.5	**137**	10 (15)	pp. 20	pp. 21		●	●	●	●	●	●	●
150	**150**	10 (15)	pp. 20	pp. 21		●	●	●	●	●	●	●

() - opzionale

() - optional

SOV-01

Gruppo otturazione Top
Valve gate Serie Top

Nota: pressione minima di 8 Bar, massima 20 Bar.
Si consiglia l'utilizzo di un moltiplicatore di pressione.

Note: minimum pressure of 8 Bar, maximum 20 Bar.
We recommend using a pressure booster

Codice SOV:
SOV code: **SOV-01**

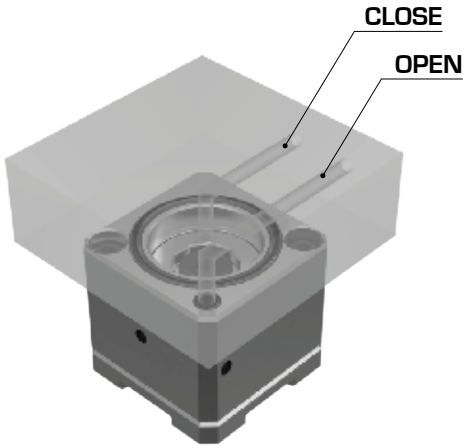

Tipologia Alimentazione Valve Gate Type	A mm	B mm	E mm
Top	48	48	45

Il sistema di chiusura è predisposto per un'alimentazione pneumatica tramite apposite forature, eseguite nella piastra posteriore. Prevedere fra la piastra e il gruppo otturazione un gap di 0.1 mm.
E' necessario inoltre predisporre un circuito di condizionamento in prossimità della zona di contatto del cilindro.

The closing system is design for pneumatic power through specific holes on the rear plate. Provide a gap of 0.1 mm between the plate and the valve gate.
It is also necessary to set up a circuit of conditioning near the contact area of the cylinder.

SOV-07

Gruppo otturazione con coperchio
Valve gate with cover plate

Nota: movimentazione pneumatica - 8 Bar minimo
movimentazione idraulica - 35 Bar massimo

Note: pneumatic handling - minimun pressure 8 Bar
hydraulic handling - maximun pressure 35 Bar

Codice SOV:
SOV code: **SOV-07**

Tipologia Alimentazione Valve Gate Type	A mm	B mm	E mm
Pneumatica - Idraulica Pneumatic - Hydraulic	48	48	61

Il sistema di chiusura è predisposto per un'alimentazione sia pneumatica che idraulica. La stessa viene comandata tramite appositi attacchi su piastra esterna allo stampo.
E' necessario inoltre predisporre un circuito di condizionamento in prossimità della zona di contatto del cilindro.

The closing system si designed for both pneumatic and hydraulic power which is controlled through special connections on an external plate of the mould.
It is also necessary to set up a circuit of conditioning near the contact area of the cylinder.

K01 Bussola di iniezione
Injection bushing

Codice bussola d'entrata:
Inlet bushing code: **K01-HXX-RXX**

D	Filetto Thread	H mm	HXX
6	M24	20	**020**

R mm	RXX
0	**R01**
15	**R02**
40	**R03**

Smusso Chamfer	RXX
70°	**SM70**

K01 Bussola di iniezione con resistenza
Injection bushing with heater

Codice bussola d'entrata:
Inlet bushing code: **K01-HXX-RXX**

D	Filetto Thread	H mm	HXX
6	M24	40	**040**
6	M24	65	**065**
6	M24	90	**090**

R mm	RXX
0	**R01**
15	**R02**
40	**R03**

Smusso Chamfer	RXX
70°	**SM70**

T01 Topless T

Codice puntale:
Tip code: **T01-07-TXX-G-Tip**

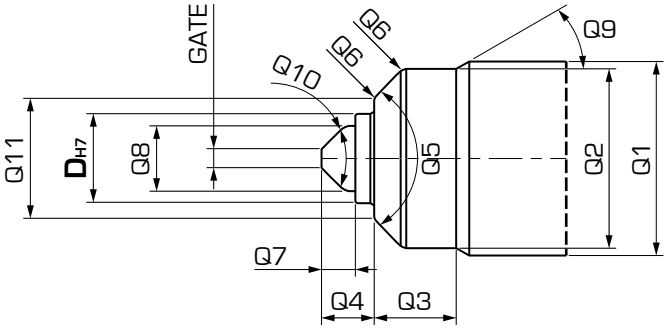

TXX	Materiale Ghiera End-Cap Material	Gate mm	Tip	
			C	K
100	Acciaio Steel	0.6 ÷ 2.0	●	●
200	Titanio Titanium		●	●

C: materiali amorfi e semi-cristallini
K: materiali cristallini, materiali caricati

Ghiera Acciaio: materiali amorfi e semi-cristallini
Ghiera Titanio: materiali cristallini, materiali caricati

C: amorphous and semi-crystalline materials
K: crystalline materials, filled materials

End-Cap Steel: amorphous and semi-crystalline materials
End-Cap Titanium: crystalline materials, filled materials

Ø Gate mm G														
0.6	0.7	0.8	0.9	1.0	1.1	1.2	1.3	1.4	1.5	1.6	1.7	1.8	1.9	2.0
06	07	08	09	10	11	12	13	14	15	16	17	18	19	20

D mm	Q1 mm	Q2 mm	Q3 mm	Q4 mm	Q5 °	Q6 mm	Q7 mm	Q8 mm	Q9 °	Q10 °	Q11 mm
7	18	16.05	11	5	90	R1	3	5	30	90	10.05

Esempio di ordinativo: T01-07-200-10-C

Descrizione:
puntale versione Topless T, serie iSystem7, ghiera in Titanio con puntale standard, Gate Ø 1.0 mm, materiale Tip Rame

Example of purchasing order: T01-07-200-10-C

Description:
Topless T tip, iSystem7 series, Titanium End-Cap with standard tip, Gate Ø 1.0 mm, Tip material: copper

T13

Topless T prolungato
Extended Topless T

Codice puntale:
Tip code: **T13-07-TXX-G-Tip**

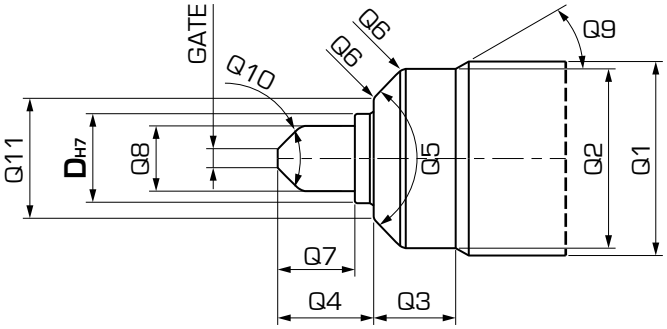

TXX	T	Materiale Ghiera End-Cap Material	XX	Prolungamento Extension	Gate mm	Tip	
						C	K
103	1	Acciaio Steel	03	+ 3 mm	0.6 ÷ 2.0	●	●
105			05	+ 5 mm		●	●
110			10	+10 mm		●	
203	2	Titanio Titanium	03	+ 3 mm		●	●
205			05	+ 5 mm		●	●
210			10	+10 mm		●	

C: materiali amorfi e semi-cristallini
K: materiali cristallini, materiali caricati

Ghiera Acciaio: materiali amorfi e semi-cristallini
Ghiera Titanio: materiali cristallini, materiali caricati

C: amorphous and semi-crystalline materials
K: crystalline materials, filled materials

End-Cap Steel: amorphous and semi-crystalline materials
End-Cap Titanium: crystalline materials, filled materials

Ø Gate mm G														
0.6	0.7	0.8	0.9	1.0	1.1	1.2	1.3	1.4	1.5	1.6	1.7	1.8	1.9	2.0
06	07	08	09	10	11	12	13	14	15	16	17	18	19	20

D mm	Q1 mm	Q2 mm	Q3 mm	Q4 mm	Q5 °	Q6 mm	Q7 mm	Q8 mm	Q9 °	Q10 °	Q11 mm
7	18	16.05	11	8	90	R1	6	5	30	90	10.05
7	18	16.05	11	10	90	R1	8	5	30	90	10.05
7	18	16.05	11	15	90	R1	13	5	30	90	10.05

Esempio di ordinativo: T13-07-105-11-C

Descrizione:
puntale versione Topless T prolungato, serie iSystem7, ghiera in Acciaio con puntale prolungato + 5 mm, Gate Ø 1.1 mm, materiale Tip Rame

Example of purchasing order: T13-07-105-11-C

Description:
Extended Topless T tip, iSystem7 series, steel End-Cap with 5 mm extension, Gate Ø 1.1 mm, Tip material: copper

T02 Open T

Codice puntale:
Tip code: **T02-07-TXX-G-Tip**

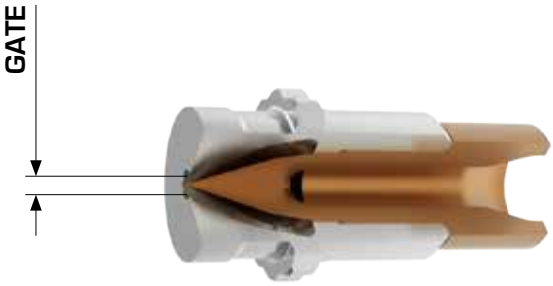

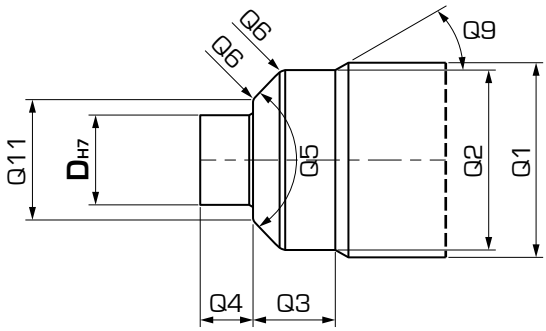

TXX	Materiale Ghiera End-Cap Material	Ø Gate mm	G	Tip	
				C	K
100	Acciaio Steel	1.5	15	●	●
		2.0	20	●	●

C: materiali amorfi e semi-cristallini
K: materiali cristallini, materiali caricati

C: amorphous and semi-crystalline materials
K: crystalline materials, filled materials

D mm	Q1 mm	Q2 mm	Q3 mm	Q4 mm	Q5 °	Q6 mm	Q9 °	Q11 mm
7	18	16.05	15	5	90	R1	30	10.05

Esempio di ordinativo: T02-07-100-20-C

Descrizione:
puntale versione Open T, serie iSystem7, ghiera in Acciaio con Gate Ø 2.0 mm, materiale Tip Rame

Example of purchasing order: T02-07-100-20-C

Description:
Open T tip, iSystem7 series, steel End-Cap with Gate Ø 2.0 mm, Tip material: copper

T03 Open XST

Codice puntale:
Tip code: **T03-07-TXX-G-Tip**

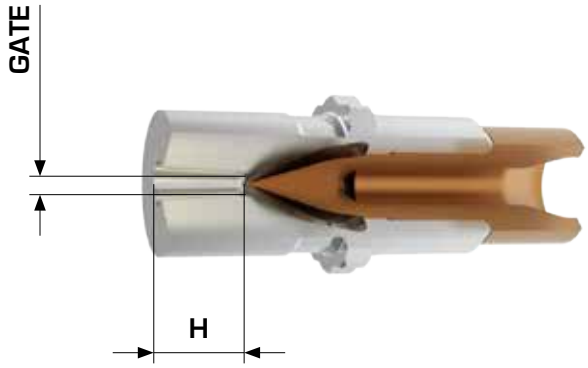

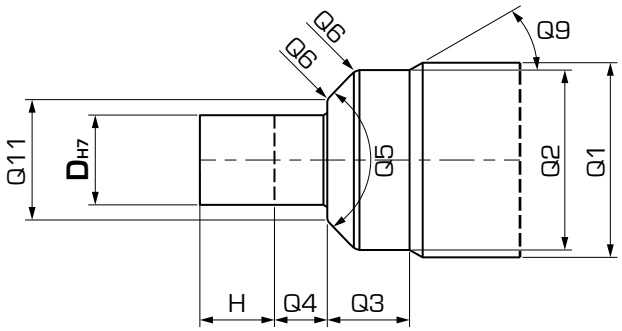

TXX	Materiale Ghiera End-Cap Material	H	XX	Ø Gate mm	G	Tip	
						C	K
105	Acciaio Steel	5	05	1.5	15	●	●
				2.0	20	●	●
				2.5	25	●	●

C: materiali amorfi e semi-cristallini
K: materiali cristallini, materiali caricati

C: amorphous and semi-crystalline materials
K: crystalline materials, filled materials

D mm	H mm	Q1 mm	Q2 mm	Q3 mm	Q4 mm	Q5 °	Q6 mm	Q9 °	Q11 mm
7	5	18	16.05	20	5	90	R1	30	10.05

Esempio di ordinativo: T03-07-105-25-C

Descrizione:
puntale versione Open XST, serie iSystem7, ghiera in Acciaio con Gate Ø 2.5 mm, materiale Tip Rame

Example of purchasing order: T03-07-105-25-C

Description:
Open XST tip, iSystem7 series, steel End-Cap with Gate Ø 2.5 mm, Tip material: copper

T07 Topless SO

Nota: per altre applicazioni contattare l'ufficio tecnico.

Note: please contact our technical department for other applications.

Codice puntale:
Tip code: **T07-07-TXX-G**

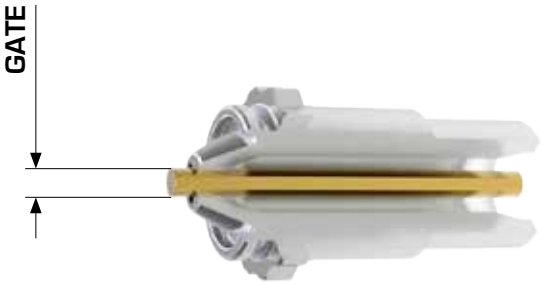

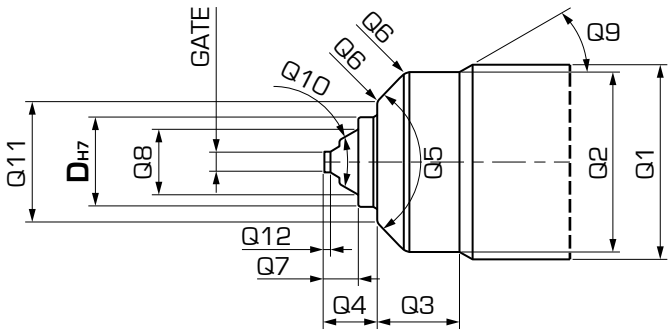

TXX	Materiale Ghiera End-Cap Material	Ø Gate mm	G
100	Acciaio Steel	1.5	**15**

Ghiera Acciaio: materiali amorfi e semi-cristallini

End-Cap Steel: amorphous and semi-crystalline materials

D mm	Q1 mm	Q2 mm	Q3 mm	Q4 mm	Q5 °	Q6 mm	Q7 mm	Q8 mm	Q9 °	Q10 °	Q11 mm	Q12 mm
7	18	16.05	10	5	90	R1	3	5.5	30	60	10.05	1

Esempio di ordinativo: T07-07-100-15

Descrizione:
puntale versione Topless SO, serie iSystem7, ghiera in Acciaio con Gate Ø 1.5 mm

Example of purchasing order: T07-07-100-15

Description:
Topless SO tip, iSystem7 series, steel End-Cap with Gate Ø 1.5 mm

T10

Topless SO con centraggio
Topless SO with centering

Nota: per altre applicazioni contattare l'ufficio tecnico.

Note: please contact our technical department for other applications.

Codice puntale:
Tip code:

T10-07-TXX-G

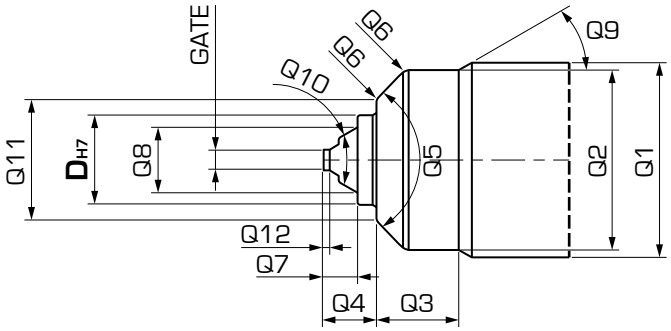

TXX	Materiale Ghiera End-Cap Material	Gate mm
100	Acciaio Steel	0.8 ÷ 1.5

Ghiera Acciaio: materiali amorfi e semi-cristallini

End-Cap Steel: amorphous and semi-crystalline materials

Ø Gate mm G							
0.8	**0.9**	**1.0**	**1.1**	**1.2**	**1.3**	**1.4**	**1.5**
08	**09**	**10**	**11**	**12**	**13**	**14**	**15**

D mm	Q1 mm	Q2 mm	Q3 mm	Q4 mm	Q5 °	Q6 mm	Q7 mm	Q8 mm	Q9 °	Q10 °	Q11 mm	Q12 mm
7	18	16.05	10	5	90	R1	3	5.5	30	60	10.05	1

Esempio di ordinativo: T10-07-100-10

Descrizione:
puntale versione Topless SO con centraggio, serie iSystem7, ghiera in Acciaio con Gate Ø 1.0 mm

Example of purchasing order: T10-07-100-10

Description:
Topless SO with centering tip, iSystem7 series, steel End-Cap with Gate Ø 1.0 mm

T08 Open SO

Nota: per altre applicazioni contattare l'ufficio tecnico.

Note: please contact our technical department for other applications.

Codice puntale:

Tip code:

T08-07-TXX-G

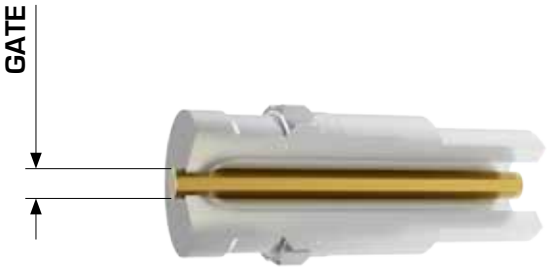

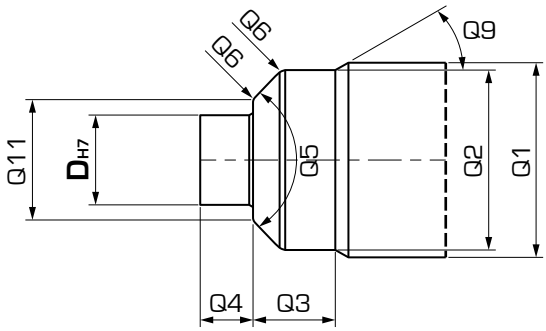

TXX	Materiale Ghiera End-Cap Material	Ø Gate mm	G
100	Acciaio Steel	1.5	**15**

D mm	Q1 mm	Q2 mm	Q3 mm	Q4 mm	Q5 °	Q6 mm	Q9 °	Q11 mm
7	18	16.05	15	5	90	R1	30	10.05

Esempio di ordinativo: T08-07-100-15

Descrizione:
puntale versione Open SO, serie iSystem7, ghiera in Acciaio con Gate Ø 1.5 mm

Example of purchasing order: T08-07-100-15

Description:
Open SO tip, iSystem7 series, steel End-Cap with Gate Ø 1.5 mm

T11 Topless SOP

Nota: per altre applicazioni contattare l'ufficio tecnico.

Note: please contact our technical department for other applications.

Codice puntale:

Tip code:

T11-07-TXX-G-Tip

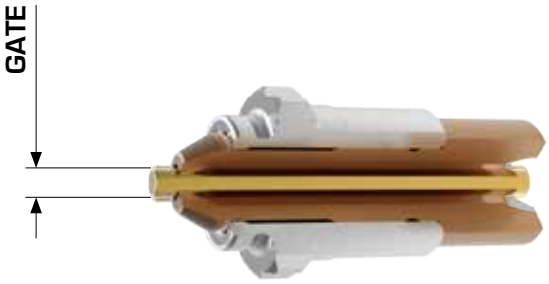

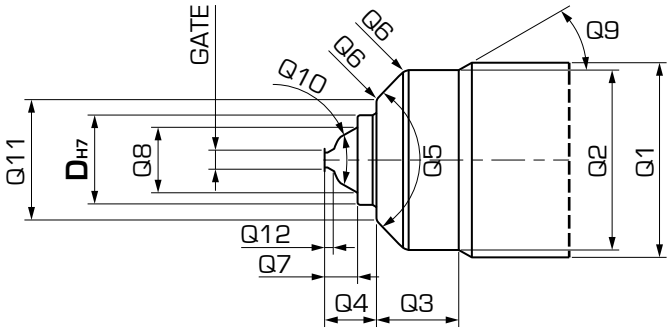

TXX	Materiale Ghiera End-Cap Material	Gate mm	Tip	
			C	K
200	Titanio Titanium	0.8 ÷ 1.5	●	●

C: materiali amorfi e semi-cristallini
K: materiali cristallini, materiali caricati

Ghiera Titanio: materiali cristallini, materiali caricati

C: amorphous and semi-crystalline materials
K: crystalline materials, filled materials

End-Cap Titanium: crystalline materials, filled materials

Ø Gate mm G							
0.8	**0.9**	**1.0**	**1.1**	**1.2**	**1.3**	**1.4**	**1.5**
08	**09**	**10**	**11**	**12**	**13**	**14**	**15**

D mm	Q1 mm	Q2 mm	Q3 mm	Q4 mm	Q5 °	Q6 mm	Q7 mm	Q8 mm	Q9 °	Q10 °	Q11 mm	Q12 mm
7	18	16.05	10	5	90	R1	3	5.5	30	60	10.05	1

Esempio di ordinativo: T11-07-200-15-C

Descrizione:
puntale versione Topless SOP, serie iSystem7, ghiera in Titanio con Gate Ø 1.5 mm, materiale Tip Rame

Example of purchasing order: T11-07-200-15-C

Description:
Topless SOP tip, iSystem7 series, titanium End-Cap with gate Ø 1.5 mm, Tip material: copper